TT101N

# Монтажные кузовные работы на Amarok 2011

Service Training

Nutzfahrzeuge

# Содержание

- Кузов
- Передний бампер
- Поперечина рамки радиатора
- Капот
- Крыло
- Расширитель колесной арки переднего колеса
- Передняя дверь
- Задняя дверь

# Содержание

- Вклеивание стекол
- Передняя панель
- Внутренняя обшивка
- Сиденья
- Крепление кузова
- Лючок топливного бака
- Расширитель колесной арки заднего колеса
- Задний бампер

# Содержание

- Задний борт грузового отделения Cargobox
- Запасное колесо
- Номер шасси, заводская табличка
- Фары и фонари
- Система безопасности пассажиров

# Кузов

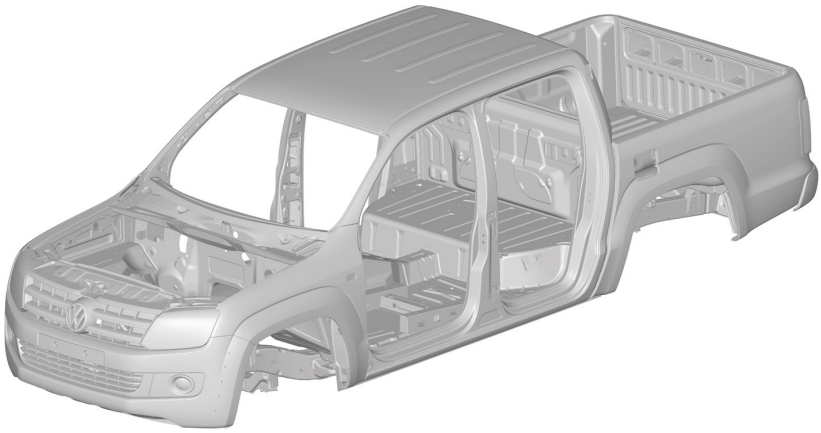

Service Training

Nutzfahrzeuge

Двойная кабина и грузовое отделение Cargobox на раме лестничного типа.
Собственный **вес грузового кузова** около **150 кг**.

# Передний бампер

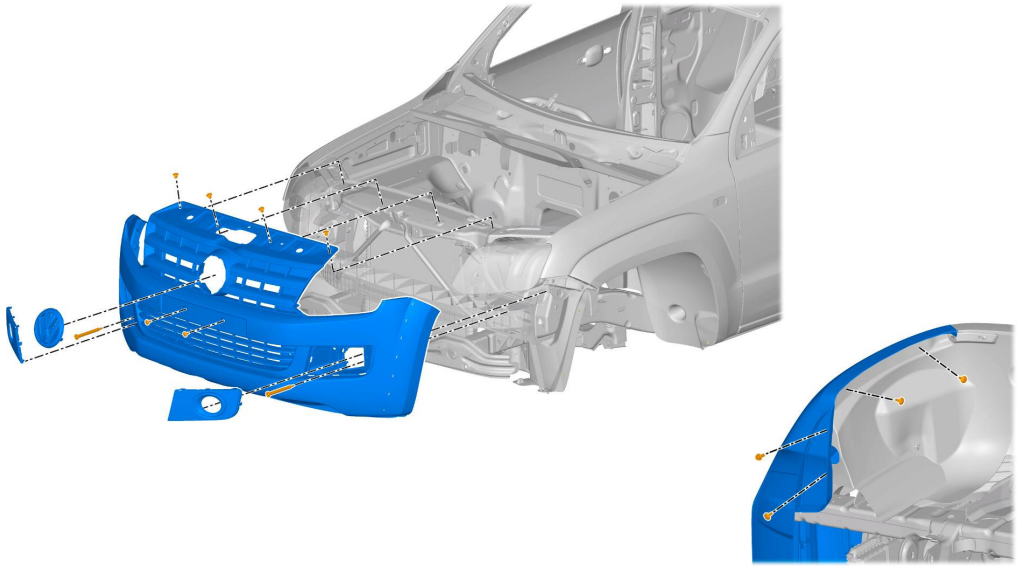

Service Training

Nutzfahrzeuge

Передний бампер с накладками, маскирующими отверстия для установки противотуманных фар. **Сверху** и **по бокам** крепится **клипсами**, **снизу – болтами**.

## Поперечина рамки радиатора

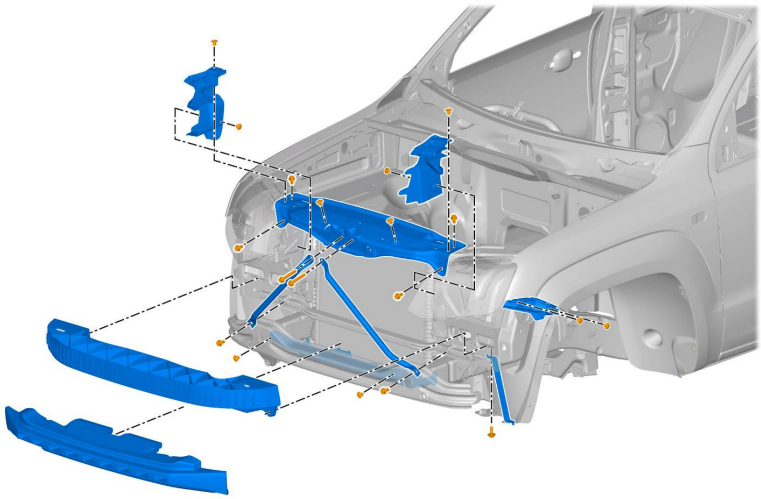

Service Training

Nutzfahrzeuge

**Средний элемент рамки радиатора** снимается по направлению вперед. **Радиатор** при этом можно **не снимать**.

**Опоры** в передних колесных нишах прикреплены болтами к бамперу и обеспечивают жесткую фиксацию.

Формованная деталь из **вспененного** материала в **нижней** части накладки бампера служит для **защиты пешеходов** при наезде.

Замыкающая деталь привернута к обоим лонжеронам.

## Передняя часть без облицовки

Service Training

Nutzfahrzeuge

**Средний элемент рамки радиатора** снимается по направлению вперед. **Радиатор** при этом можно **не снимать**.

**Опоры** в передних колесных нишах прикреплены болтами к бамперу и обеспечивают жесткую фиксацию.

Формованная деталь из **вспененного** материала в **нижней** части накладки бампера служит для **защиты пешеходов** при наезде.

Замыкающая деталь привернута к обоим лонжеронам.

## Правая фара

Service Training

Nutzfahrzeuge

**Средний элемент рамки радиатора** снимается по направлению вперед. **Радиатор** при этом можно **не снимать**.

**Опоры** в передних колесных нишах прикреплены болтами к бамперу и обеспечивают жесткую фиксацию.

Формованная деталь из **вспененного** материала в **нижней** части накладки бампера служит для **защиты пешеходов** при наезде.

Замыкающая деталь привернута к обоим лонжеронам.

# Звуковой сигнал

## Капот

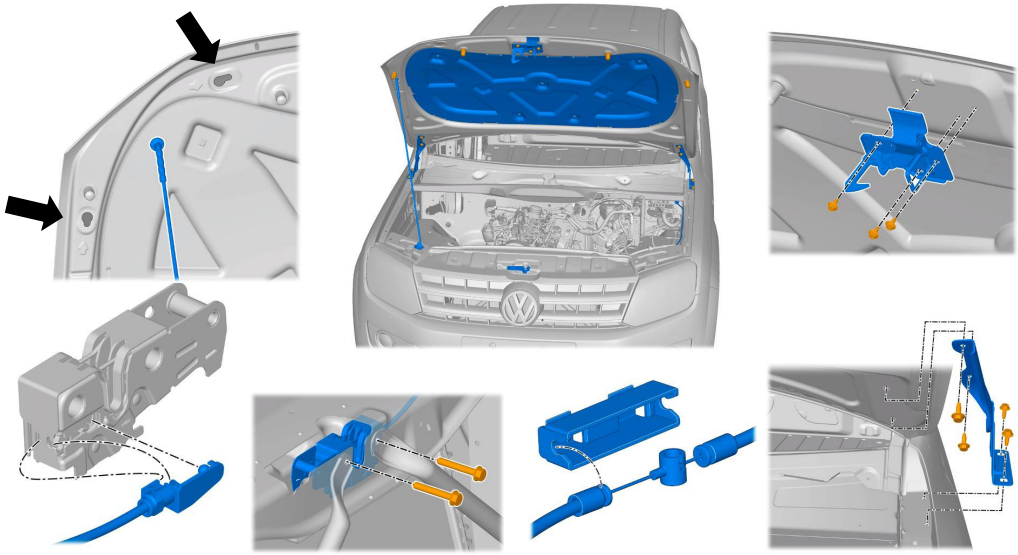

Service Training

Капот можно поднять и зафиксировать в одном из **двух положений**. Он оснащен замком известной по другим моделям VW конструкции (Tiguan). Точки разъединения троса капота находятся в моторном отсеке, за фарами.

Регулировка:

1. Завернуть до упора установочно-упорные буферы.
2. Привернуть по центру скобу замка (с учетом маркировки на скобе!).
3. Ослабить крепление замка так, чтобы он мог двигаться.
4. Закрыть капот.
5. Выставить зазор по передним углам между капотом и крылом с помощью наружных установочных буферов.
6. Ввернуть установочные буферы в капоте на 180° внутрь.
7. Закрепить замок в положении, соответствующем закрытому капоту.
8. Снова вывернуть установочные буферы из капота, повернув их на 180°, (следить за зазором по передним углам между капотом и крылом).

## Крыло

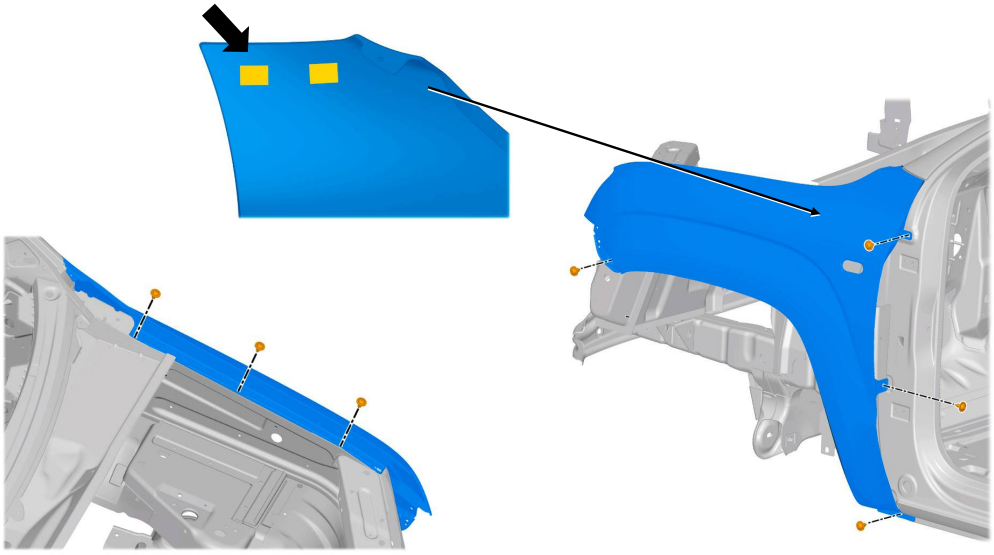

Service Training

Nutzfahrzeuge

При установке крыла во время выполнения ремонтных работ **нанести на верхнюю часть крыла фиксирующий клей**.

## Правое крыло — Бачок омывателя

# Расширитель колесной арки переднего колеса

## Переднее крыло

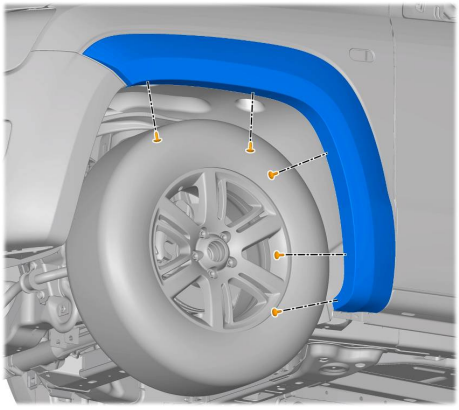

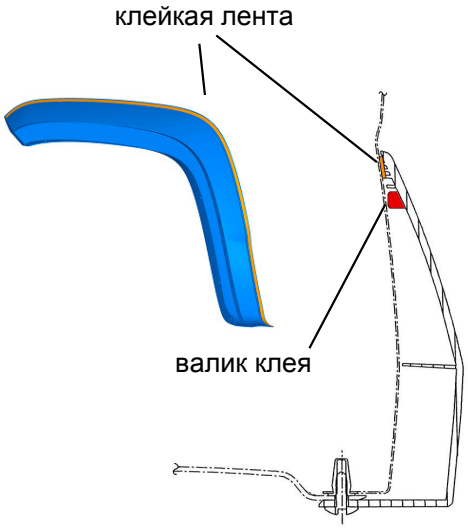


Service Training

Nutzfahrzeuge

Расширители колесных арок предлагаются **опционально**.

Они крепятся с помощью **клейкой ленты** и **полиуретанового клея**, а также крепятся **к колесной арке болтами**.

## Передняя дверь

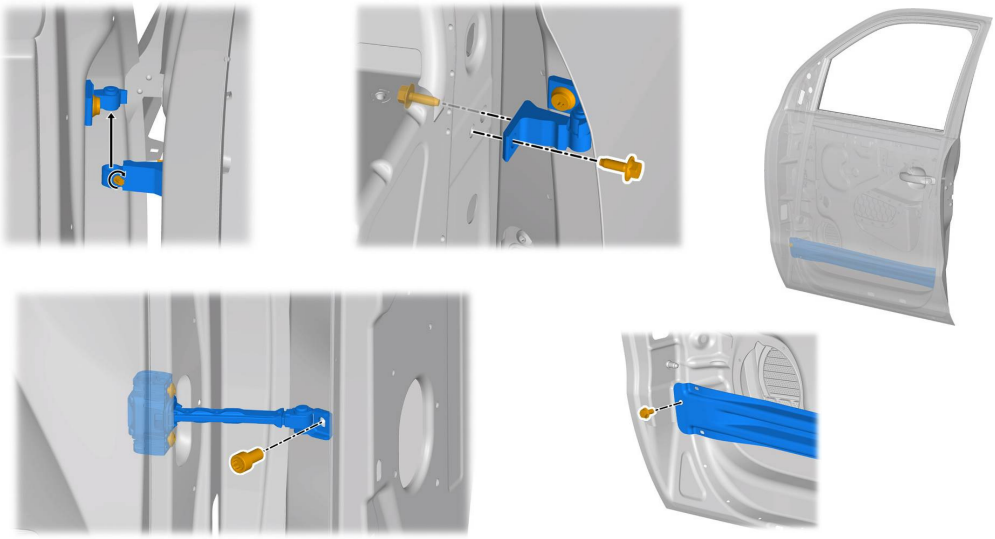

Service Training

Дверь снимается по направлению **вверх** после открепления **ограничителя** и всех **винтов без головки** в **обоих шарнирах** двери.

**Брус безопасности** жёстко зафиксирован на двери.

## Передняя дверь

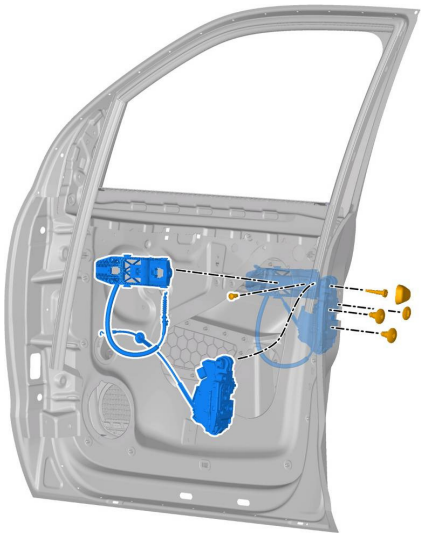

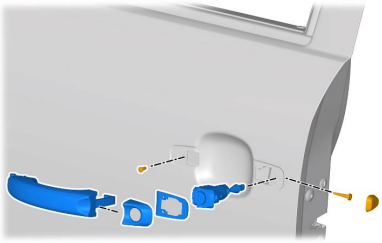

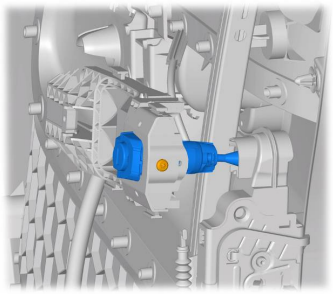

Service Training

Nutzfahrzeuge

Чтобы снять **цилиндр замка**, следует удалить **декоративный колпачок**, полностью отвернуть стопорный винт, винт цилиндра повернуть **до упора влево** и **аккуратно надавить**. После этого цилиндр можно извлечь.

Автомобиль может быть укомплектован центральным замком, или быть без него.

## Передняя дверь

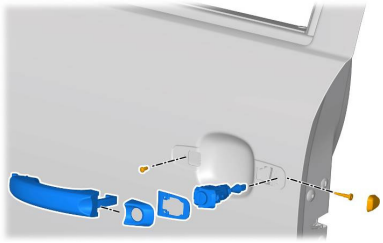

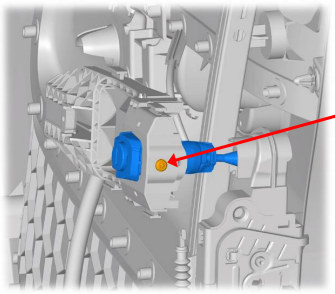

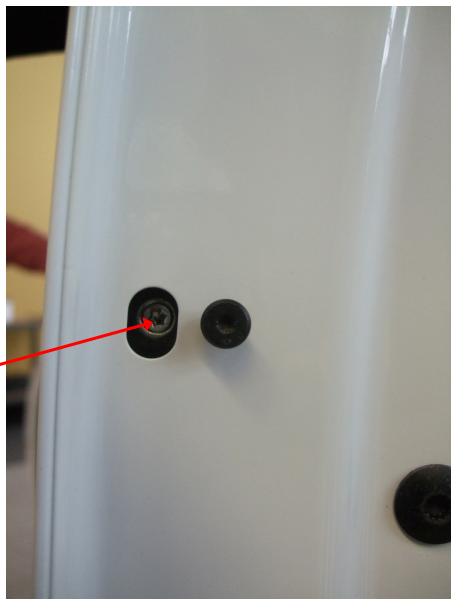

Service Training

Чтобы снять **цилиндр замка**, следует удалить **декоративный колпачок**, полностью отвернуть стопорный винт, винт цилиндра повернуть **до упора влево** и **аккуратно надавить**. После этого цилиндр можно извлечь.

Автомобиль может быть укомплектован центральным замком, или быть без него.

# Передняя дверь

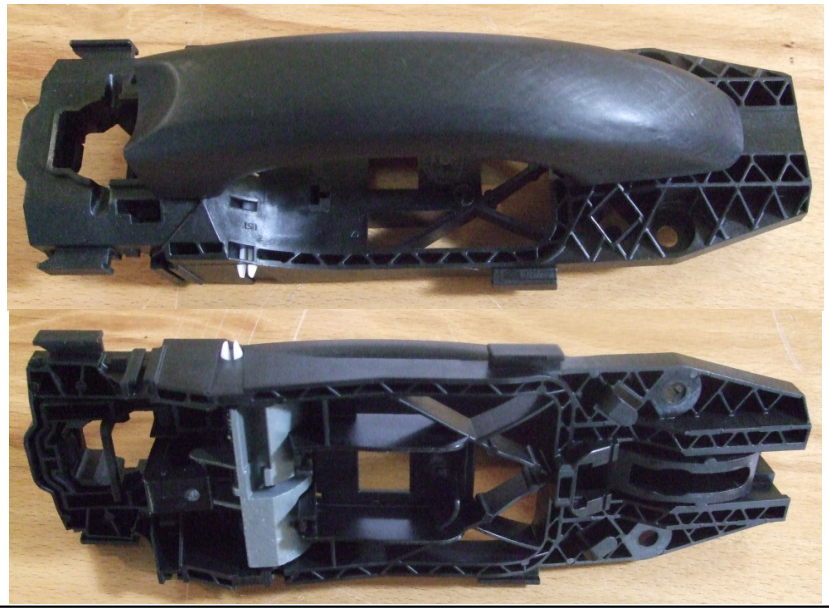

# Передняя дверь

## Направляющая стекла

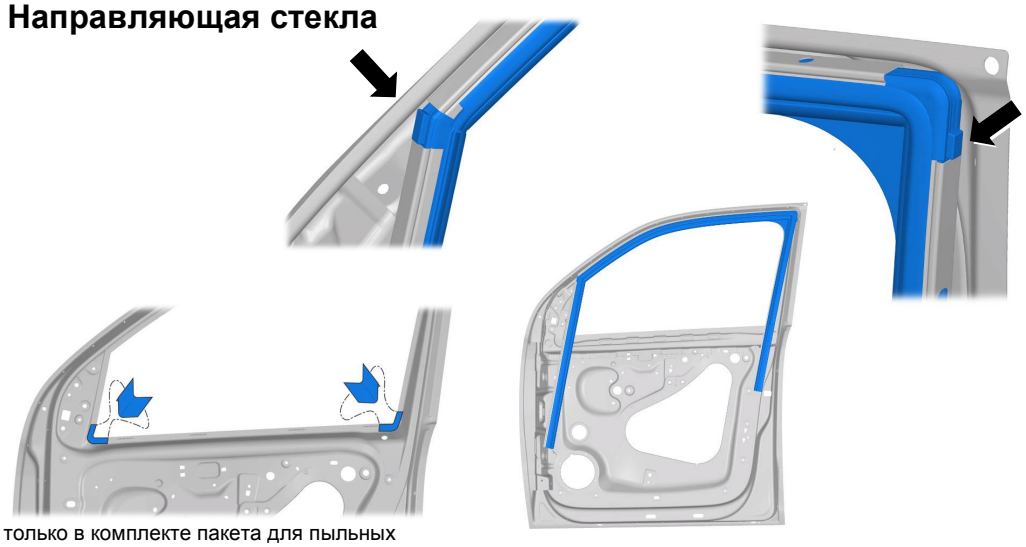

только в комплекте пакета для пыльных дорог; уплотнения из вспененного материала

Service Training

Nutzfahrzeuge

При установке **не использовать** мыло, смазки и силиконовые жидкости.

**Разместить установочными маркировками к рамке**.

**Пакет для пыльных дорог** доступен для определенных рынков (код комплектации).

## Передняя дверь

Service Training

Nutzfahrzeuge

При установке **не использовать** мыло, смазки и силиконовые жидкости.

**Разместить установочными маркировками к рамке**.

**Пакет для пыльных дорог** доступен для определенных рынков (код комплектации).

## Передняя дверь

### Стеклоподъемник

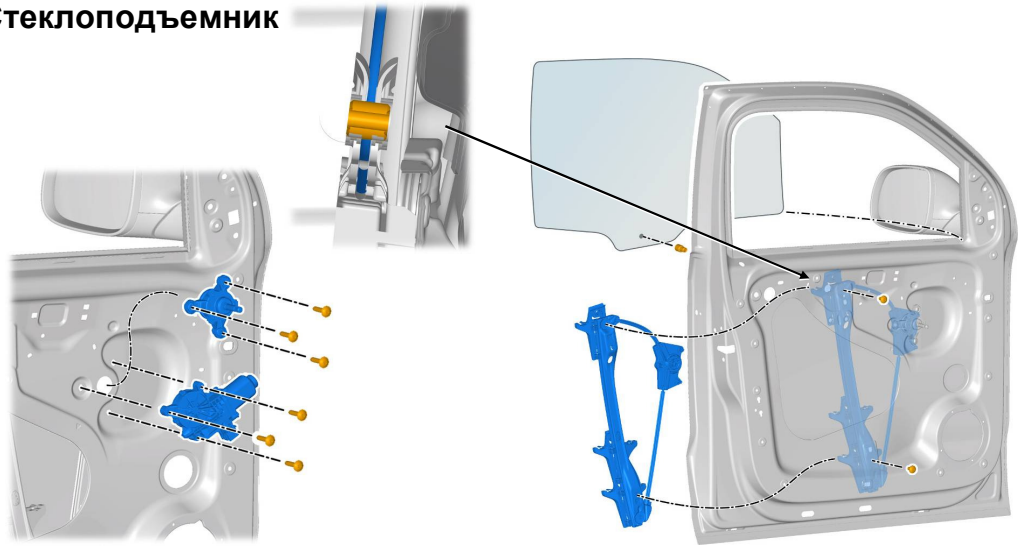

Service Training

Nutzfahrzeuge

**Стекло** фиксируется с помощью **распорного штифта** и извлекается по направлению вверх. Стеклоподъемники для всех стекол **одинаковые**. В зависимости от комплектации – **электрический** или **ручной** стеклоподъемник – в двери установлен электродвигатель или рукоятка с адаптером.

## Рукоятка ручного стеклоподъёмника

Service Training

Nutzfahrzeuge

Стеклоподъемники для всех стекол **одинаковые**. В зависимости от комплектации – **электрический** или **ручной** стеклоподъемник – в двери установлен электродвигатель или рукоятка с адаптером.

# Передняя дверь

## Стекло

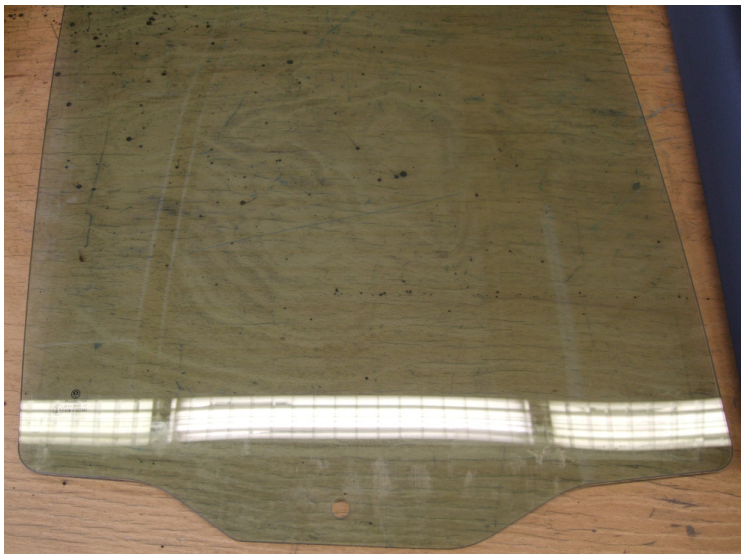

Service Training

Nutzfahrzeuge

**Стекло** фиксируется с помощью **распорного штифта** и извлекается по направлению вверх. Стеклоподъемники для всех стекол **одинаковые**. В зависимости от комплектации – **электрический** или **ручной** стеклоподъемник – в двери установлен электродвигатель или рукоятка с адаптером.

# Передняя дверь

## Уплотнение

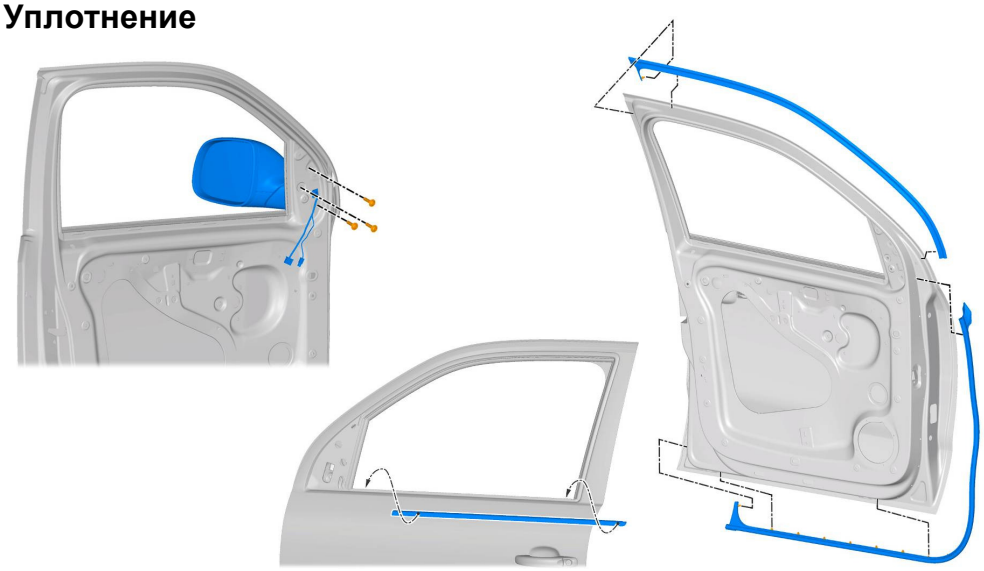

Service Training

Наружное зеркало крепится **тремя винтами**.

В **левом** зеркале находятся **радиоантенны**, в **правом** – антенна системы навигации.

Уплотнение вставлено в дверь по всему периметру и в углах дополнительно приклеено **лентой 3M**.

## Задняя дверь

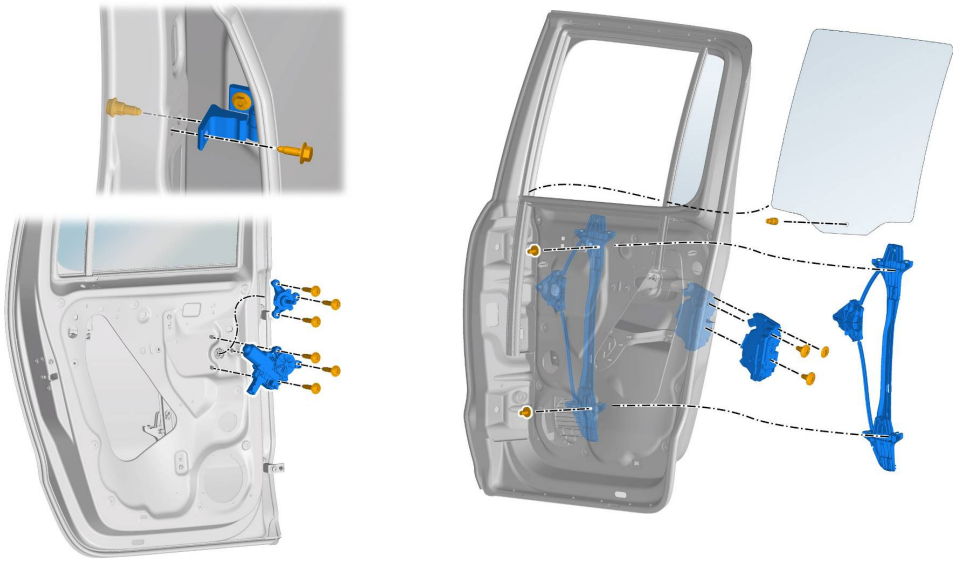

Service Training

Стекло фиксируется с помощью распорного штифта. Стеклоподъемник, как и в передней двери, может быть электрическим или ручным.

## Задняя дверь

Service Training

Nutzfahrzeuge

Стекло фиксируется с помощью распорного штифта. Стеклоподъемник, как и в передней двери, может быть электрическим или ручным.

## Задняя дверь

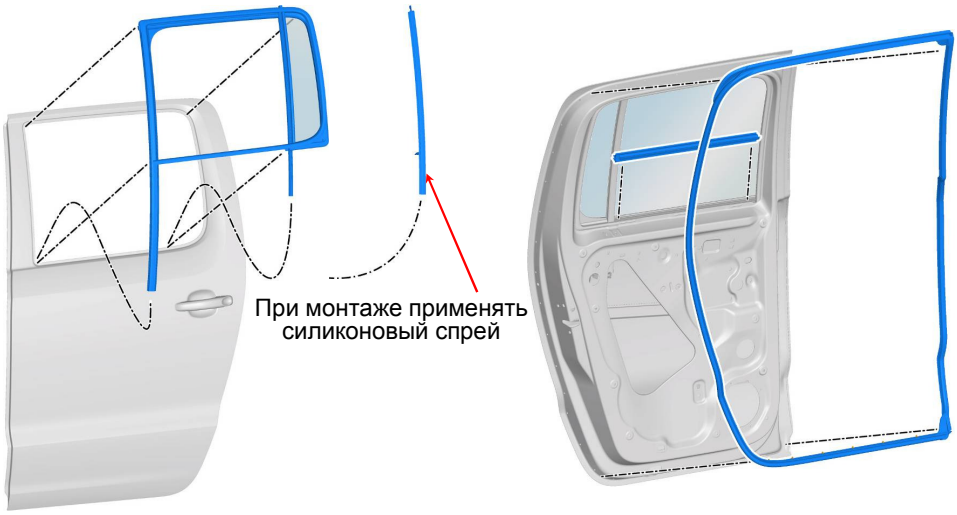


Service Training

Nutzfahrzeuge

Перегородка для неподвижного стекла крепится **винтом**. При снятии ее следует опустить вниз внутрь двери.

Направляющая снимается вместе с неподвижным стеклом. Уплотнение по периметру двери крепится с помощью фиксаторов.

# Вклеивание стекол

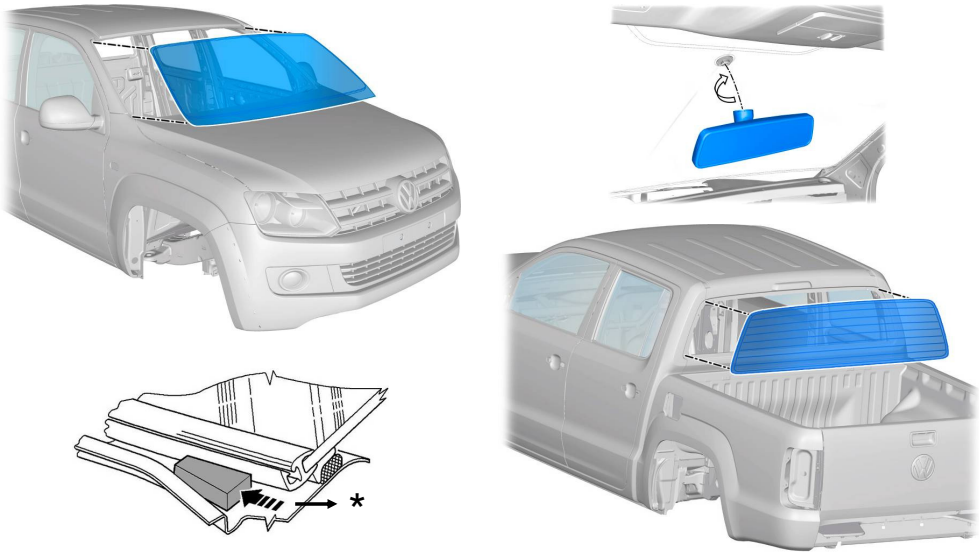


Service Training

Nutzfahrzeuge

Для установки повернуть **зеркало** на 90° вправо.

Заднее стекло оснащено **обогревом**. В задней части автомобиля, начиная от средней стойки, могут быть установлены тонированные или теплозащитные стекла.

*) приспособление для установки стекла удалить после монтажа.

## Передняя панель

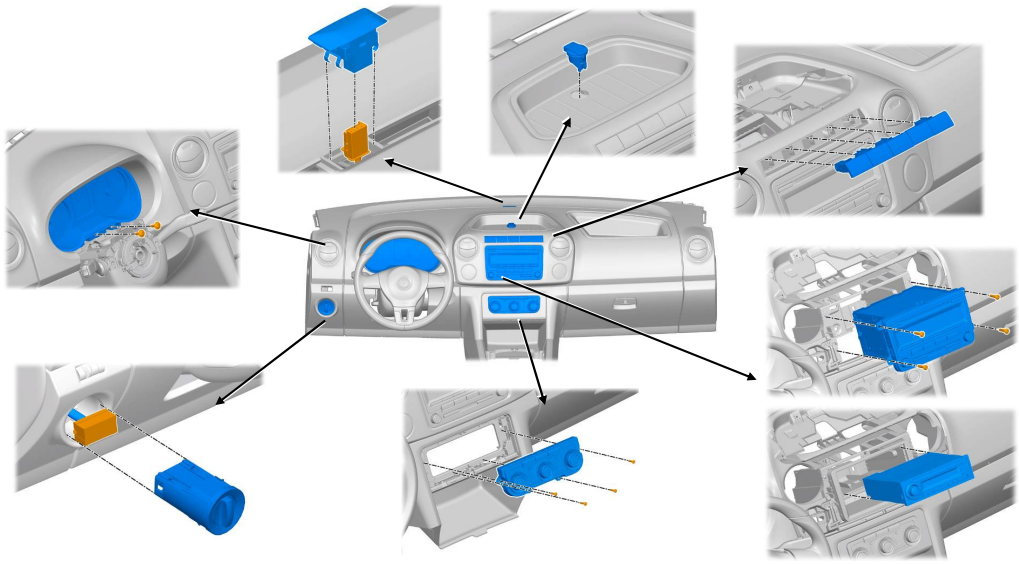

Service Training

Nutzfahrzeuge

Передняя панель оснащена опциональным оборудованием.

# Передняя панель

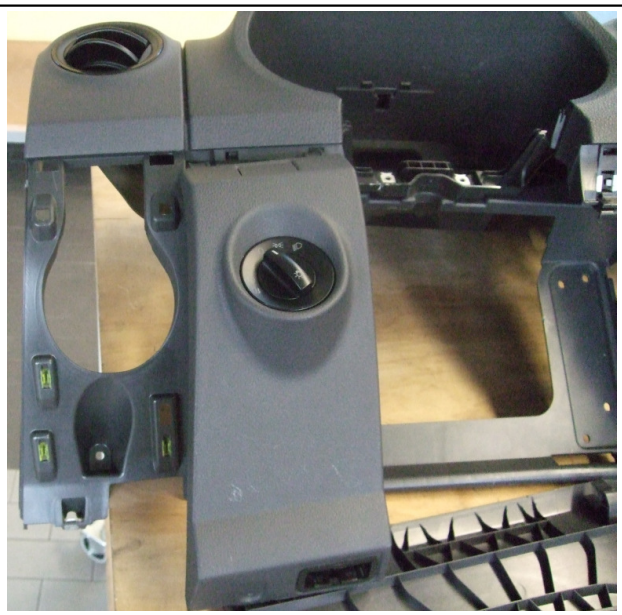

Service Training

Nutzfahrzeuge

Демонтируемая левая часть панели.

## Передняя панель

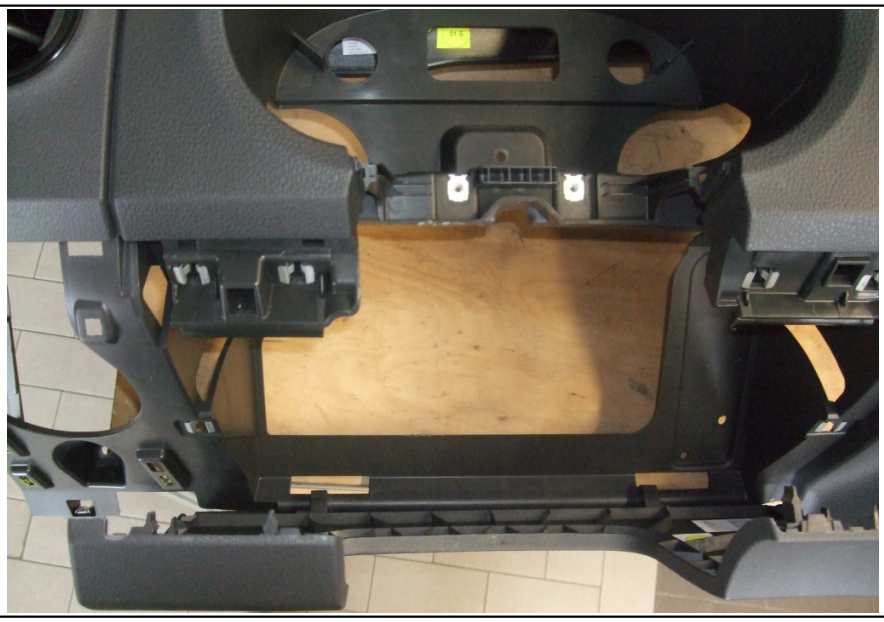

Service Training

Nutzfahrzeuge

Откидываемая часть под рулевым колесом (**защёлки – сверху**, **шарниры – снизу!**).

# Передняя панель

Service Training

Nutzfahrzeuge

**Лоток для мелких вещей** сверху центральной части передней панели **демонтируется, начиная со стороны, обращённой к лобовому стеклу**.

## Внутренняя обшивка

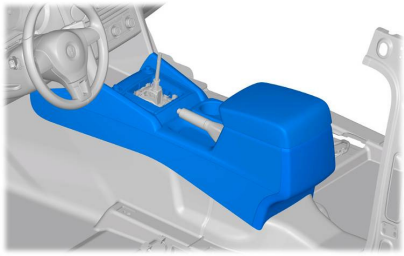

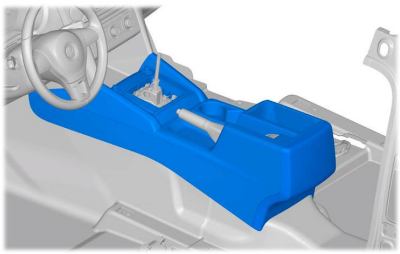

Service Training

Nutzfahrzeuge

Центральная консоль оснащена опциональным оборудованием.

## Внутренняя обшивка

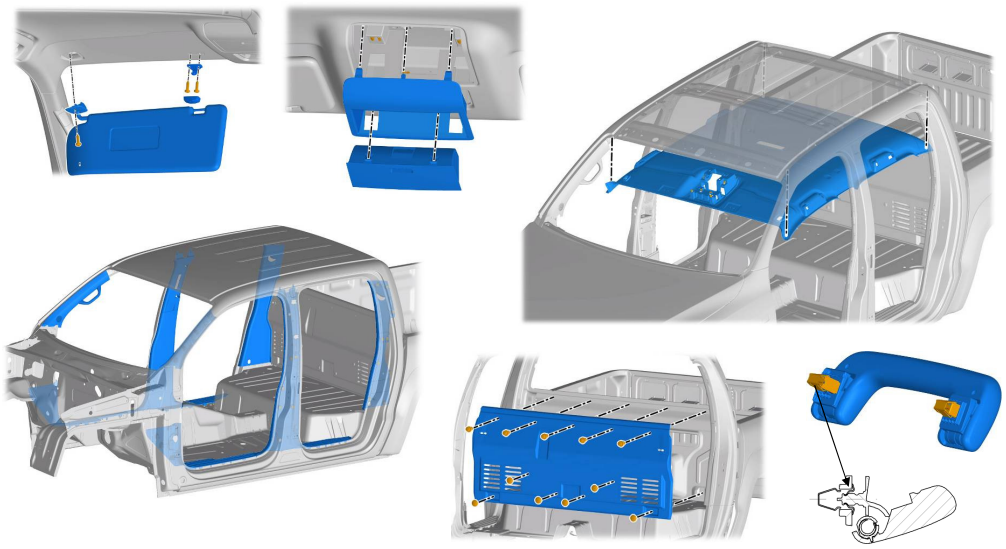

Service Training

Nutzfahrzeuge

Потолочные ручки (как на других автомобилях VW ) крепятся **насечными заклепками** (при установке и снятии открывать только до монтажного положения, а не до защелкивания!).

Ручки на передних стойках зафиксированы с помощью болтовых соединений.

Солнцезащитные козырьки с замками как на Skoda.

# Внутренняя обшивка

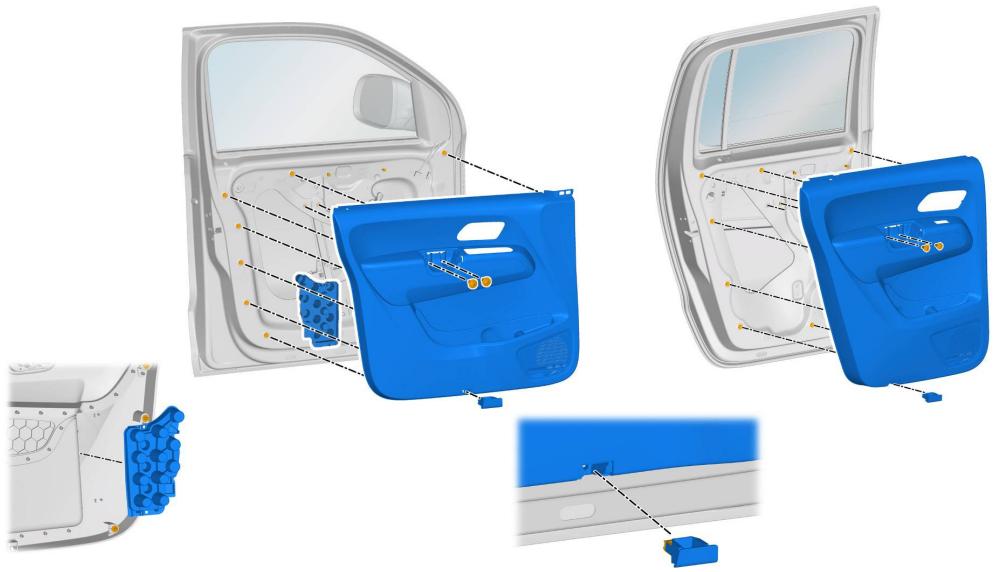

Service Training

Обшивка двери крепится по периметру **клипсами**.

В области ручки она дополнительно удерживается **двумя винтами**.

Нижний край зафиксирован пластмассовой **вставкой**.

Под обивкой находится энергопоглощающий демпфер на случай бокового удара.

# Передняя дверь

Service Training

Обшивка двери крепится по периметру **клипсами**.

В области ручки она дополнительно удерживается **двумя винтами**.

Нижний край зафиксирован пластмассовой **вставкой**.

Под обивкой находится энергопоглощающий демпфер на случай бокового удара.

## Сиденья

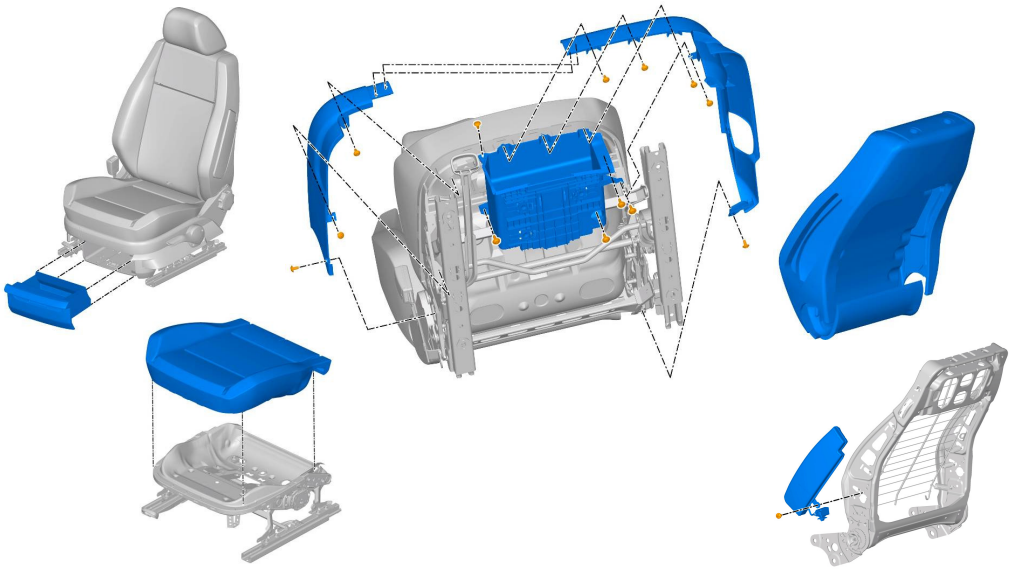

Service Training

Nutzfahrzeuge

**Все** сиденья оборудованы **выдвижными ящиками**.

Конструкция сидений аналогична Caddy.

# Сиденья

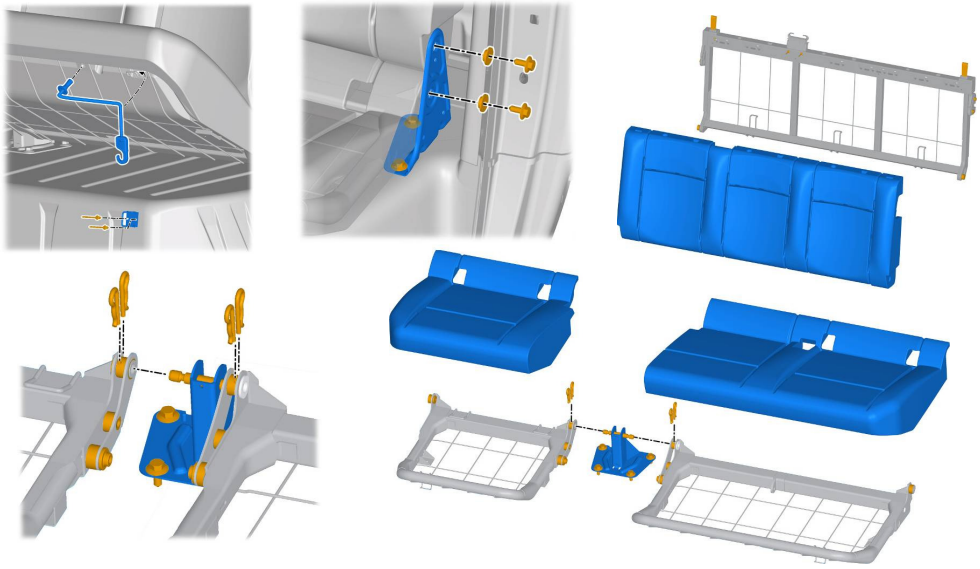

Service Training

Подушки сидений в середине крепятся металлическими зажимами, а по краям болтовыми соединениями.

За спинкой сиденья закреплен домкрат и бортовой инструмент.

Спинка сиденья всегда нераздельная.

# Крепление кабины

## Двойная кабина

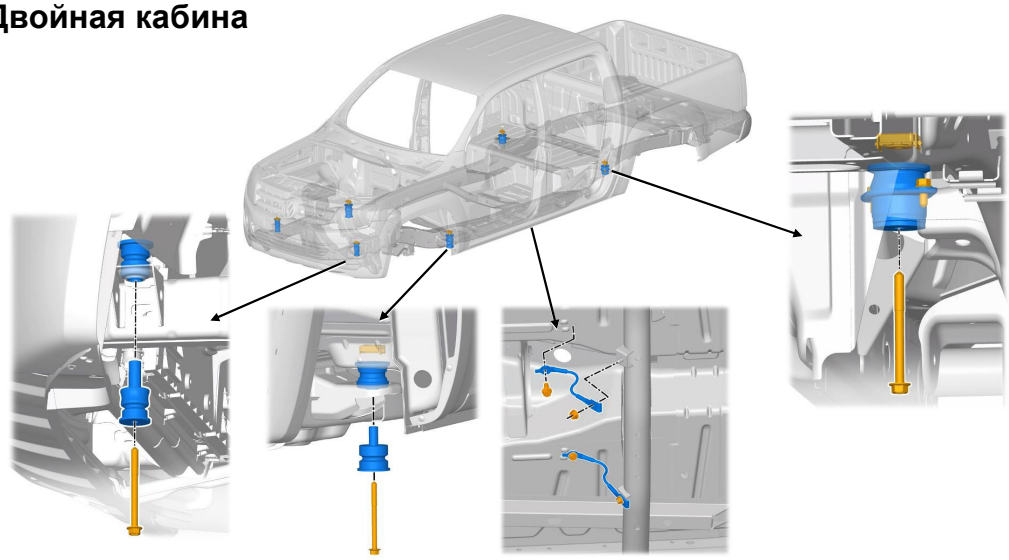

Service Training

Nutzfahrzeuge

Кабина крепится к раме лестничного типа с помощью **резино-металлических** подушек. Обращать внимание на длину крепёжных болтов.

В нижней части кабины на стороне водителя имеется **гибкий ограничитель** хода, который дополнительно принимает на себя энергию удара в случае столкновения.

# Крепление кузова

## Грузовой отсек Cargobox

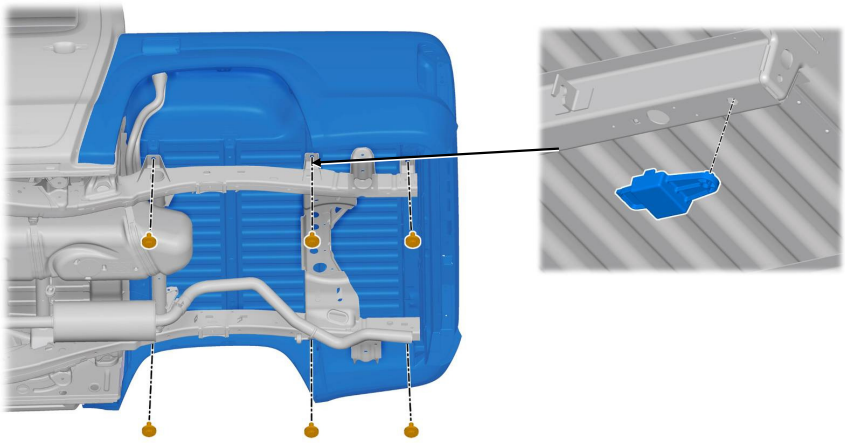

Service Training

Nutzfahrzeuge

Грузовой отсек привернут непосредственно к раме. Между ним и рамой находятся только **пластмассовые буферы**.

# Крепление кабины

## Кабина

Service Training

Nutzfahrzeuge

Кабина крепится к раме лестничного типа с помощью **резино-металлических** подушек.

В нижней части кабины на стороне водителя имеется **гибкий ограничитель** хода, который дополнительно принимает на себя энергию удара в случае столкновения.

## Крепление кабины

### Кабина

Service Training

Nutzfahrzeuge

Кабина крепится к раме лестничного типа с помощью **резино-металлических** подушек.

В нижней части кабины на стороне водителя имеется **гибкий ограничитель** хода, который дополнительно принимает на себя энергию удара в случае столкновения.

# Cargobox

Service Training

Nutzfahrzeuge

**Задний борт** в открытом положении может выдерживать нагрузку **до 150 кг**.

Более высокая нагрузка может привести к повреждению крепежных тросов или самого борта.

Из бортовой инструкции по эксплуатации:

Нагружать откидной борт можно грузом массой **не более 200 кг** при полностью открытом положении.

**Такелажные петли** выдерживают нагрузку до 400 даН (**4000 Н**; 1 Н ≈ 0,10197162 кгс).
Максимальная нагрузка зависит от комплектации и дополнительного оборудования.

## Задний борт грузового отделения Cargobox

Service Training

Nutzfahrzeuge

**Задний борт** в открытом положении может выдерживать нагрузку **до 150 кг**.

Более высокая нагрузка может привести к повреждению крепежных тросов или самого борта.

Из бортовой инструкции по эксплуатации:

Нагружать откидной борт можно грузом массой **не более 200 кг** при полностью открытом положении.

**Такелажные петли** выдерживают нагрузку до 400 даН (**4000 Н**; 1 Н ≈ 0,10197162 кгс).
Максимальная нагрузка зависит от комплектации и дополнительного оборудования.

# Задний борт грузового отделения Cargobox

Service Training

Nutzfahrzeuge

**Задний борт** в открытом положении может выдерживать нагрузку **до 150 кг**.

Более высокая нагрузка может привести к повреждению крепежных тросов или самого борта.

Из бортовой инструкции по эксплуатации:

Нагружать откидной борт можно грузом массой **не более 200 кг** при полностью открытом положении.

**Такелажные петли** выдерживают нагрузку до 400 даН (**4000 Н**; 1 Н ≈ 0,10197162 кгс).
Максимальная нагрузка зависит от комплектации и дополнительного оборудования.

## Задний борт грузового отделения Cargobox

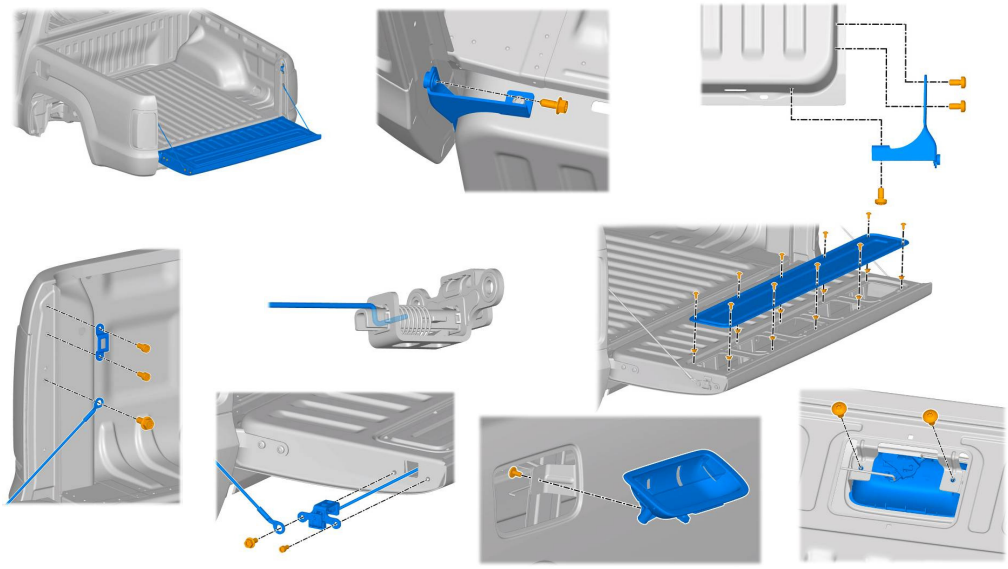

Service Training

Nutzfahrzeuge

**Задний борт** в открытом положении может выдерживать нагрузку **до 150 кг**.

Более высокая нагрузка может привести к повреждению крепежных тросов или самого борта.

Из бортовой инструкции по эксплуатации:

Нагружать откидной борт можно грузом массой **не более 200 кг** при полностью открытом положении.

**Такелажные петли** выдерживают нагрузку до 400 даН (**4000 Н**; 1 Н ≈ 0,10197162 кгс).
Максимальная нагрузка зависит от комплектации и дополнительного оборудования.

# Лючок топливного бака

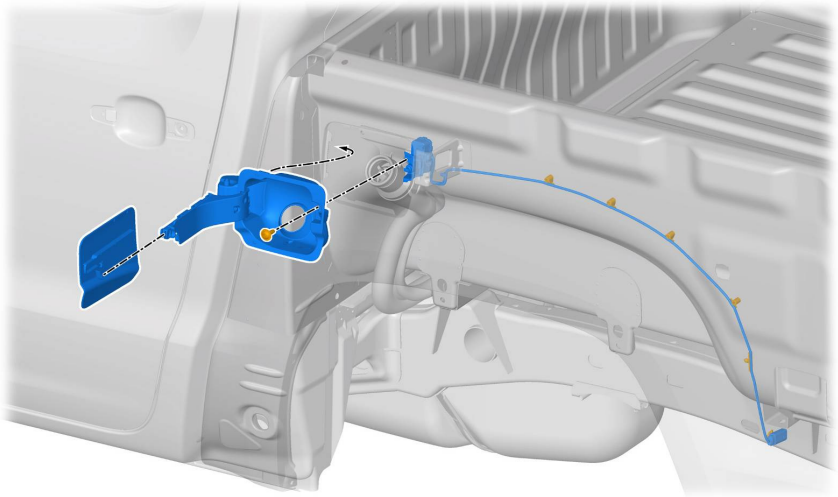

Service Training

Nutzfahrzeuge

Электрический кабель исполнительного элемента находится за подкрылком заднего колеса. Лючок топливного бака установлен на шарнире и оснащен системой **Push-Push**.

# Расширитель колесной арки заднего колеса

## Грузовой отсек Cargobox

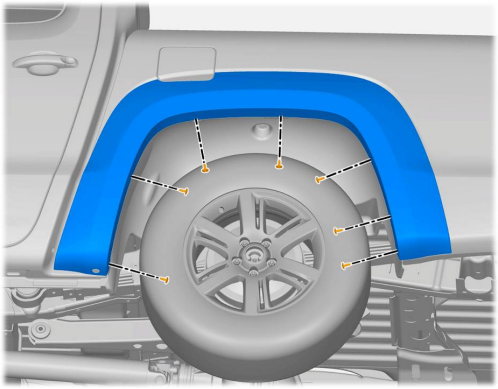

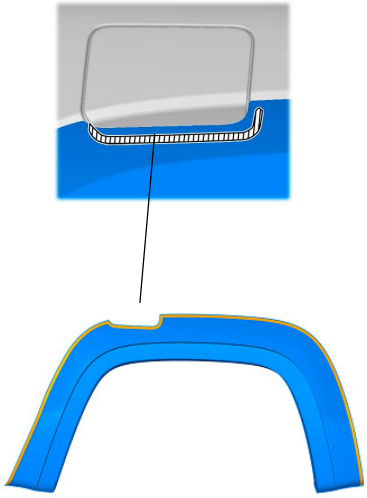

Service Training

Nutzfahrzeuge

Расширитель колесной арки (предлагается опционально) крепится с помощью клейкой ленты и полиуретанового клея, а также фиксируется болтами на колесной арке.

При установке левого расширителя нужно использовать **монтажное приспособление** (распорку) для правильной установки относительно лючка топливного бака. Этого специнструмента в перечне ещё нет.

## Задний бампер

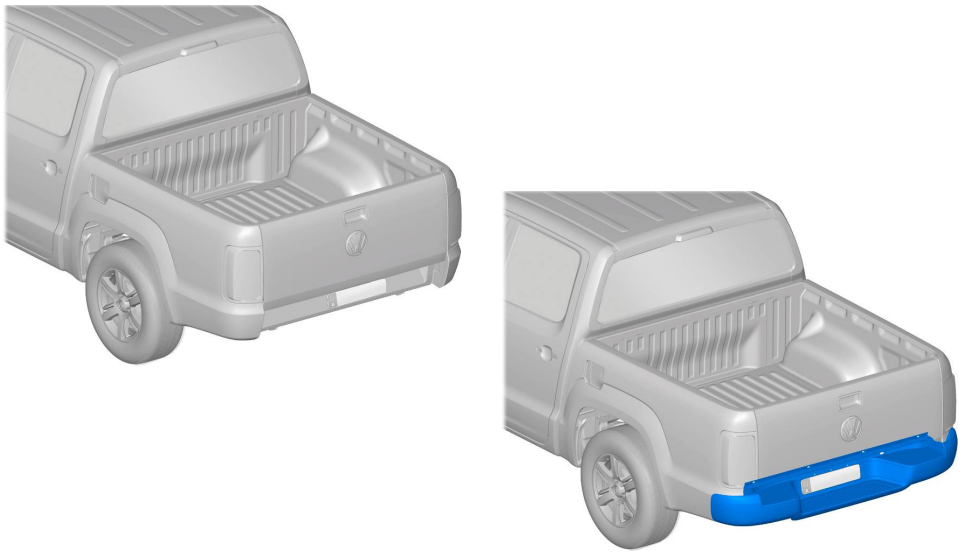

Service Training

Nutzfahrzeuge

Задний бампер (черный или хромированный) поставляется опционально.

## Задний бампер

Service Training

Nutzfahrzeuge

Задний бампер (черный или хромированный) поставляется опционально.

## Задний бампер

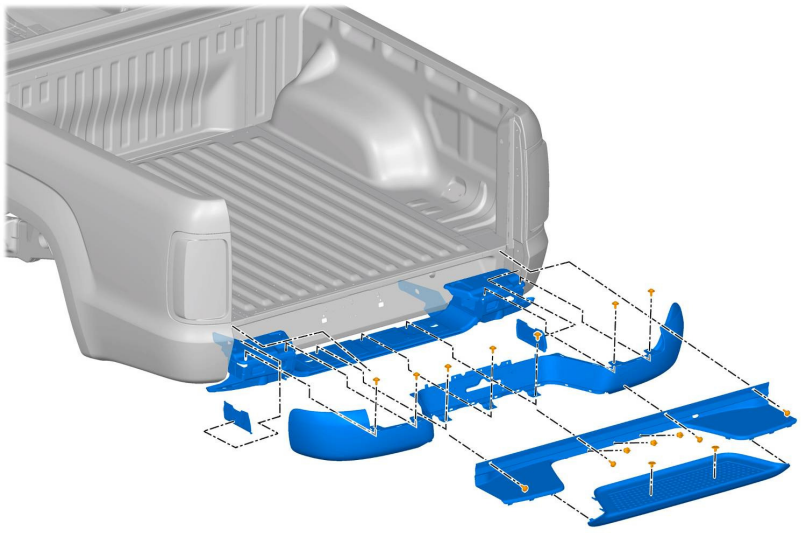

Service Training

Nutzfahrzeuge

**Буксирная петля** находится на правом лонжероне и снимается по направлению назад только вместе с бампером.

## Запасное колесо

Service Training

Nutzfahrzeuge

Запасное колесо крепится под кузовом с помощью **лебедки** и опирается при этом в трех точках.

## Запасное колесо

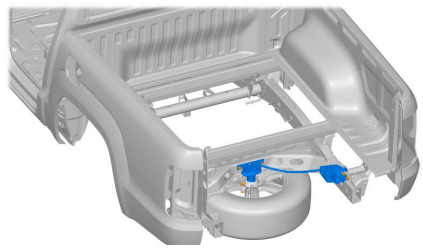

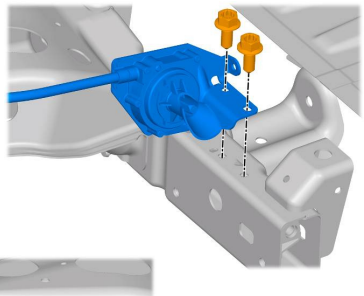

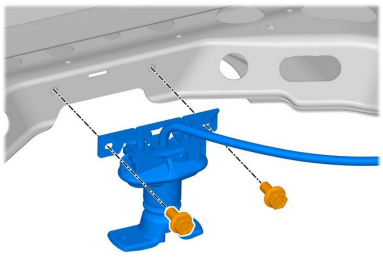

Service Training

Nutzfahrzeuge

Запасное колесо крепится под кузовом с помощью **лебедки** и опирается при этом в трех точках.

## Запасное колесо

Service Training

Nutzfahrzeuge

Запасное колесо крепится под кузовом с помощью **лебедки** и опирается при этом в трех точках.

## Запасное колесо

Service Training

Nutzfahrzeuge

Запасное колесо крепится под кузовом с помощью **лебедки** и опирается при этом в трех точках.

# Номер шасси, заводская табличка

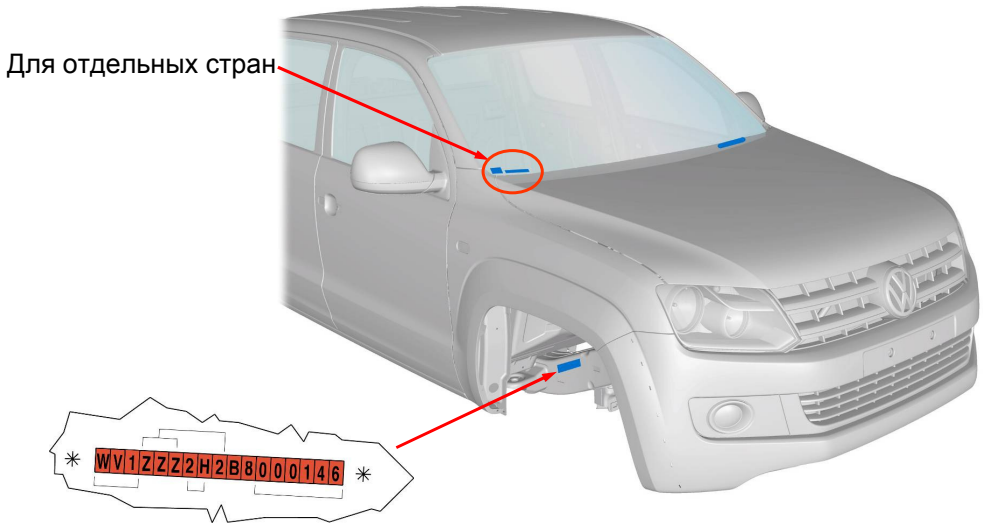


Service Training

Nutzfahrzeuge

**Идентификационный** номер автомобиля выбит **на раме справа** в области колесной арки. Еще один VIN-номер находится **внизу за ветровым стеклом** и доступен для обозрения.

Заводская **табличка** со всеми данными автомобиля расположена **на средней стойке** кузова.

В странах, в которых это предписано законом, номер шасси дополнительно наносится на все стекла (лазерным лучом или вытравливанием).

## Номер шасси, заводская табличка

Service Training

Nutzfahrzeuge

**Средний элемент рамки радиатора** снимается по направлению вперед. **Радиатор** при этом можно **не снимать**.

**Опоры** в передних колесных нишах прикреплены болтами к бамперу и обеспечивают жесткую фиксацию.

Формованная деталь из **вспененного** материала в **нижней** части накладки бампера служит для **защиты пешеходов** при наезде.

Замыкающая деталь привернута к обоим лонжеронам.

## Фары и фонари

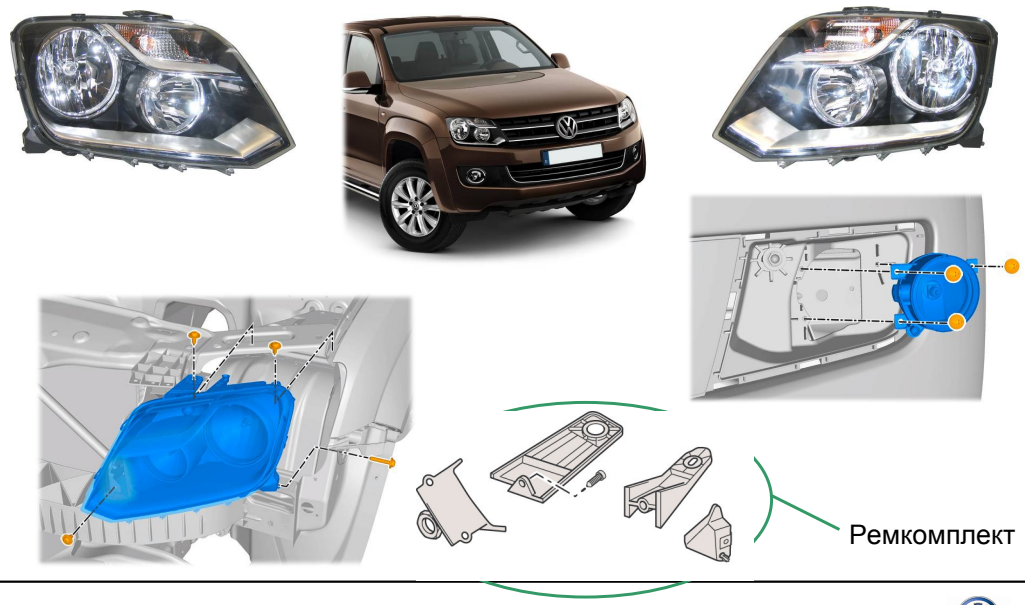


Service Training

Nutzfahrzeuge

Для демонтажа фары следует **снять накладку бампера** и вывернуть **4 винта**.

Противотуманная фара крепится **тремя винтами**. Фара извлекается по направлению вперед (декоративная накладка снята).

Кронштейны фары подлежат ремонту (комплект).

## Фары и фонари

Service Training

Nutzfahrzeuge

Модуль задних фонарей крепится двумя болтами с шаровой головкой в проеме кузова и дополнительно фиксируется двумя винтами сбоку.

Для снятия фонаря **дополнительного стоп-сигнала** необходимо **сдвинуть его влево**, чтобы освободить защелку. В этот фонарь встроены еще и лампы освещения грузового кузова.

Плафон **освещения номерного знака**, в зависимости от комплектации, установлен **на бампере** или на **задней панели** кузова.

# Система безопасности пассажиров

## Автомобили с подушками безопасности

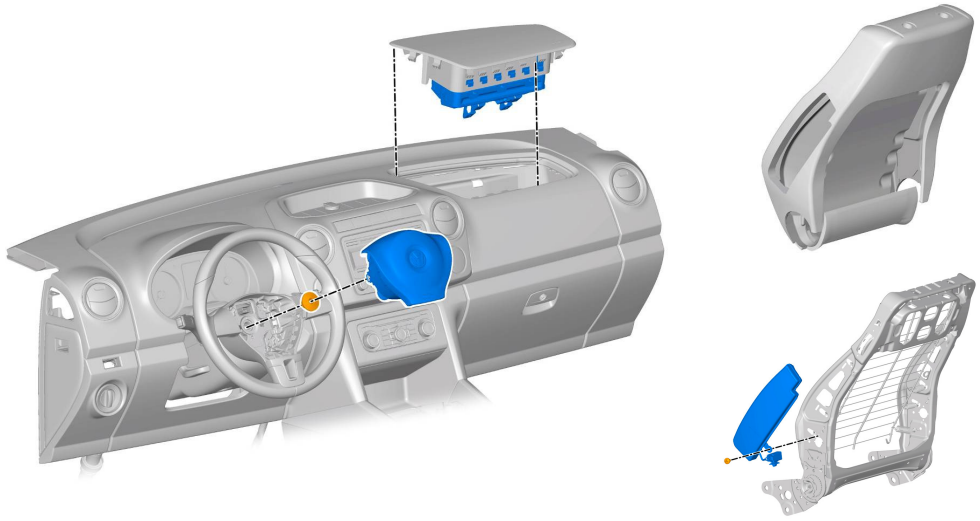

Service Training

Nutzfahrzeuge

Автомобиль оснащается надувной подушкой безопасности водителя, а опционально – подушкой безопасности переднего пассажира и боковой подушкой безопасности (**Torax**). Варианты - в зависимости от рынка сбыта.

# Система безопасности пассажиров

## Автомобили без подушек безопасности

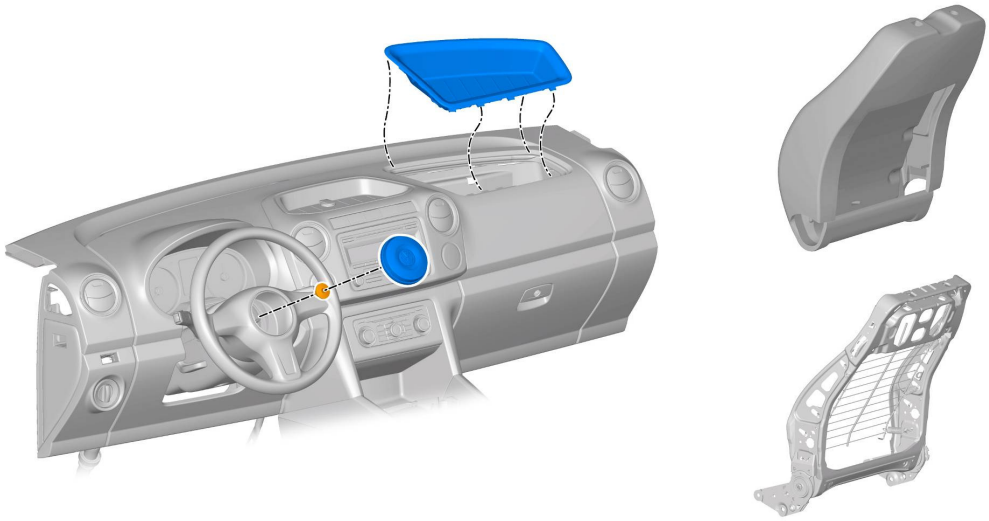

Service Training

Nutzfahrzeuge

В зависимости от рынка сбыта, на автомобиле могут отсутствовать подушки безопасности водителя, переднего пассажира и боковые подушки безопасности.

# Система безопасности пассажиров

## Ремни безопасности

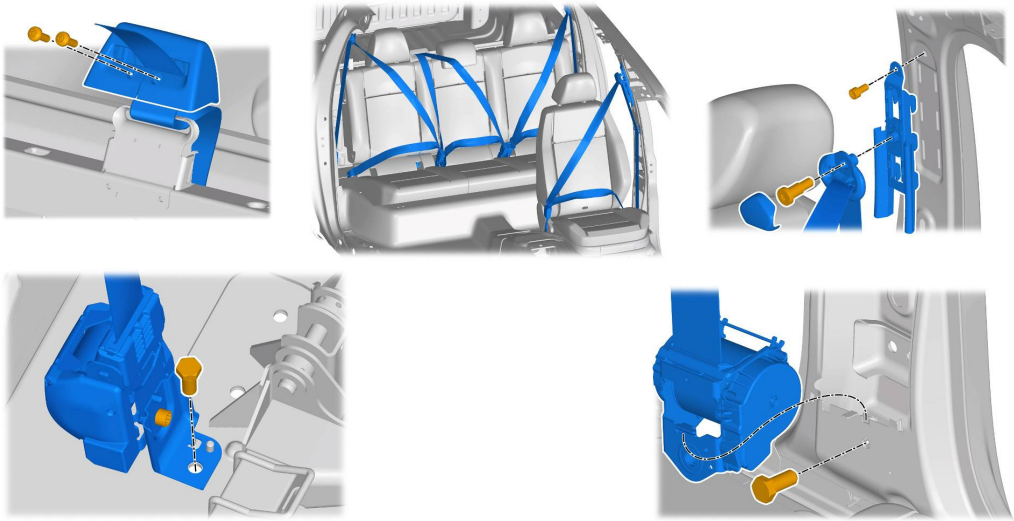

Service Training

Nutzfahrzeuge

Передние сиденья оснащаются ремнями безопасности, которые в зависимости от рынка сбыта оснащаются преднатяжителями.

Ремни безопасности для задних пассажиров - без преднатяжителей.

Для всех устанавливаемых ремней предусмотрено трехточечное крепление (Европа). Средний задний ремень для Южной Америки – поясной.

# Спасибо за внимание.

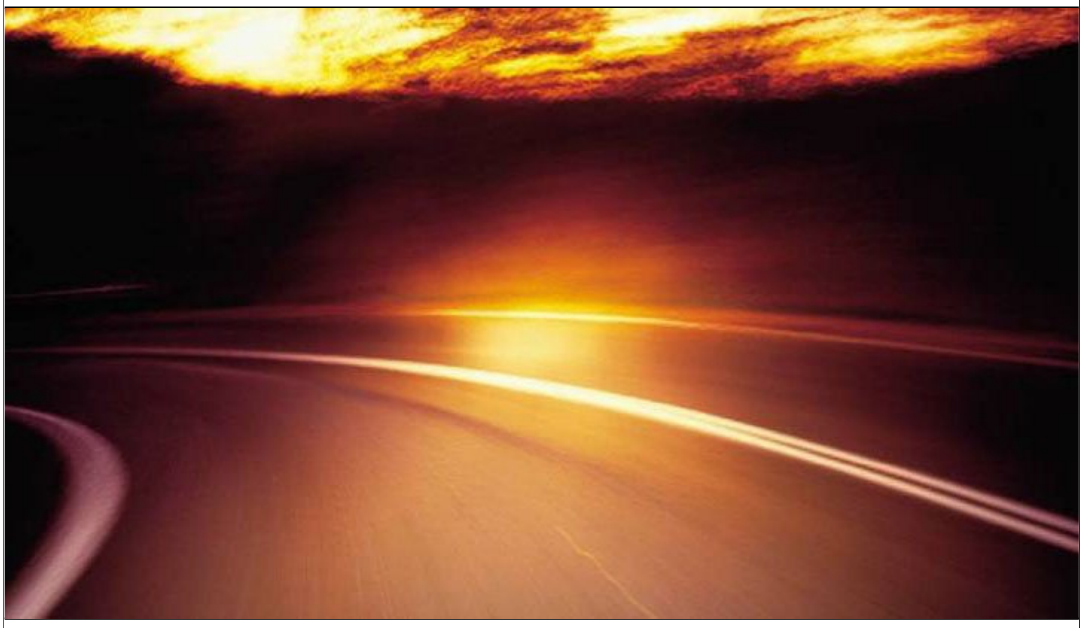

Service Training

Nutzfahrzeuge